www.asiamh.ru

HELI

CPCD 50/60/70/85/100
W2G3/QCG3/CU2G3

CPCD 50/60/70
M1G3

CP(Q)YD 50/60/70
KU3G3/KU1G3

5-10 т

Вилочный погрузчик с противовесом и двигателем внутреннего сгорания серии G3

5-10т

СЕРИЯ G3

Наша сила и уверенность — в надежной и высококачественной продукции.

Элегантный внешний вид, превосходные характеристики

ВИЛОЧНЫЙ ПОГРУЗЧИК С ПРОТИВОВЕСОМ И ДВИГАТЕЛЕМ ВНУТРЕННЕГО СГОРАНИЯ

Мощный двигатель

Проверенный двигатель, энергоэффективный и надежный

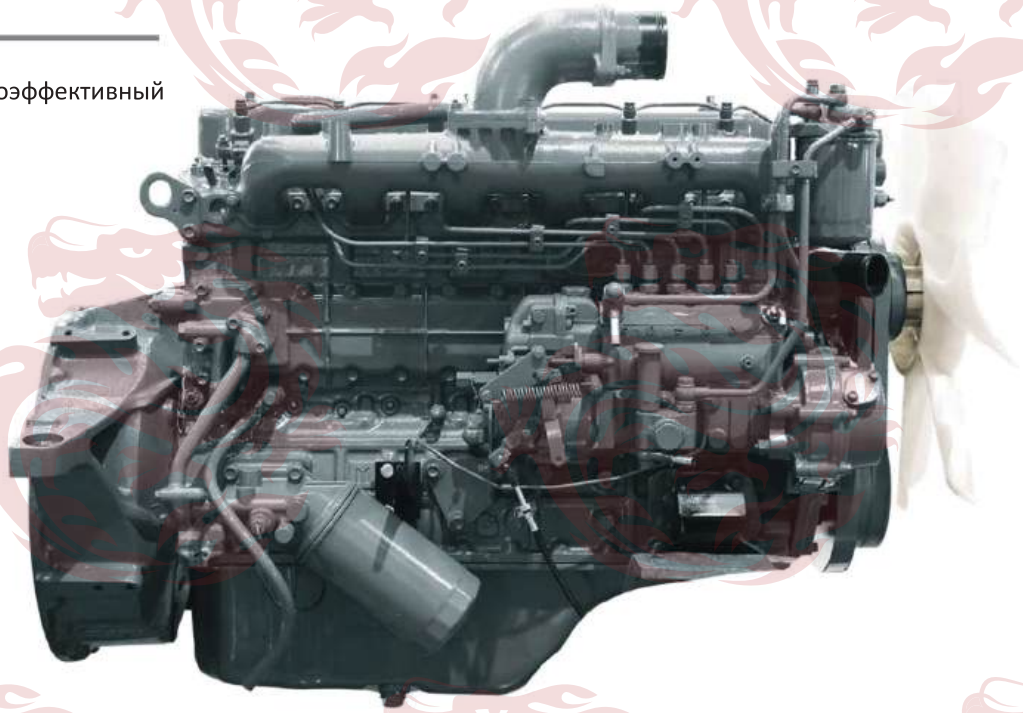

Стандартная гидравлическая система DANFOSS с регулируемым передаточным отношением и система рулевого управления с датчиком нагрузки энергоэффективны и обеспечивают высокую производительность

Светодиодная система освещения
Низкое энергопотребление, высокая яркость и длительный срок службы

Гидравлический насос с переменным рабочим объемом

Надежная система привода

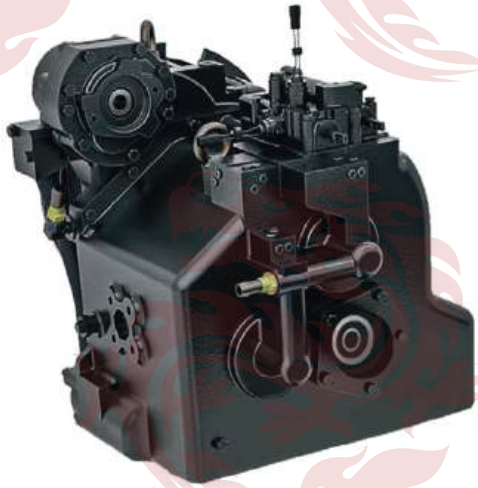

- На погрузчик установлена коробка передач, специально спроектированная и произведенная HELI для данной модели. Надежная трансмиссия производства HELI прошла проверку более чем двадцатилетним опытом на мировом рынке. При этом различные вспомогательные устройства силового агрегата эффективно обеспечивают ее надежность.

- Благодаря ЖК-панели приборов и продуманному интерфейсу оператор может контролировать состояние погрузчика в режиме реального времени.

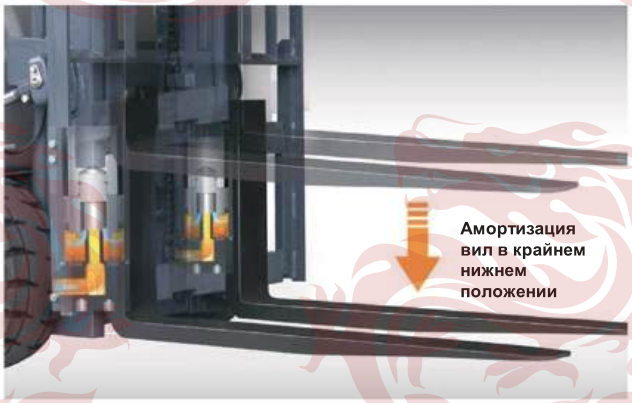

- Стандартная конфигурация включает нижний амортизатор гидроцилиндра, что обеспечивает комфорт при работе.

- Оптимизация конструкции с учетом взаимодействия нескольких систем (активное шумоподавление от двигателя, коробки передач, моста и гидравлического насоса, применение звукоизоляционных материалов по всему погрузчику) снижает уровень шума.

Стояночный тормоз храпового типа

Установлено полузакрытое стандартное сиденье, в котором используются технологии бесступенчатой регулировки веса, амортизации и вакуумного формования из полиуретана. Подлокотник и спинка сиденья представляют собой единое целое. Система присутствия оператора OPS доступна опционально.

Эффективный и безопасный

Интеллектуальная защита коробки передач и двигателя обеспечивает безопасность всего погрузчика.

Интеллектуальная защита от перегрева охлаждающей жидкости двигателя, низкого давления масла, а также контроль давления и температуры на впуске

- Стандартные светодиодные фары энергоэффективны, обладают повышенной яркостью и длительным сроком службы.
- Благодаря системе рулевого управления с датчиком нагрузки и технологии одновременного подключения двух насосов, энергопотребление снижается на 10%.
- Погрузчик оснащен воздушным фильтром большой емкости со сменным фильтрующим элементом и функцией сигнализации при перепаде давления;
- Оптимальная конструкция силовой подвески повышает допустимый предел ударных нагрузок, защищая силовой агрегат от случайных ударов;
- Системы предупреждения для безопасности погрузчика: камера заднего вида, сигнальная лампа и др. (опционально).

Надежное качество

Компания HELI на протяжении многих лет занимается исследованиями в области надежности погрузчиков, и основные используемые компоненты уже давно подтвердили свою надежность на рынке. Каждый погрузчик проходит испытания на надежность по высоким стандартам перед выходом на рынок, долгосрочный мониторинг качества и проверку после выхода на рынок, а также строгий контроль различных эксплуатационных показателей.

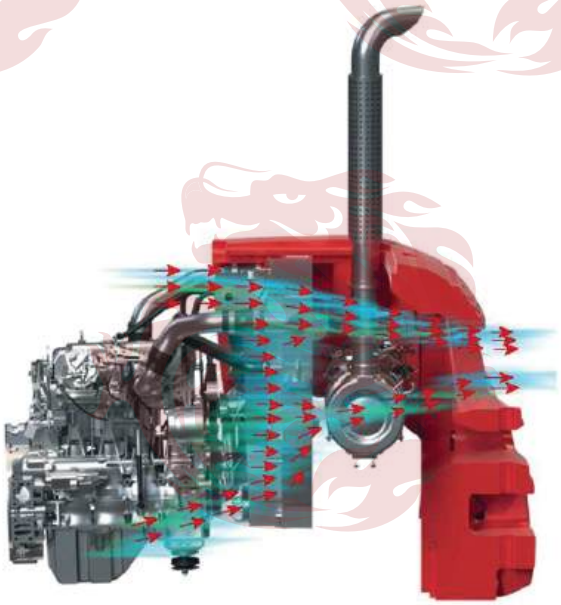

- **Прямое проектирование с применением CAE повышает прочность конструктивных элементов;**
- **Мокрые тормоза с радиатором принудительного масляного охлаждения обеспечивают стабильность и надежность тормозных характеристик в экстремальных условиях (опционально);**
- **Высокоэффективная система охлаждения гарантирует теплоотвод всего погрузчика.**

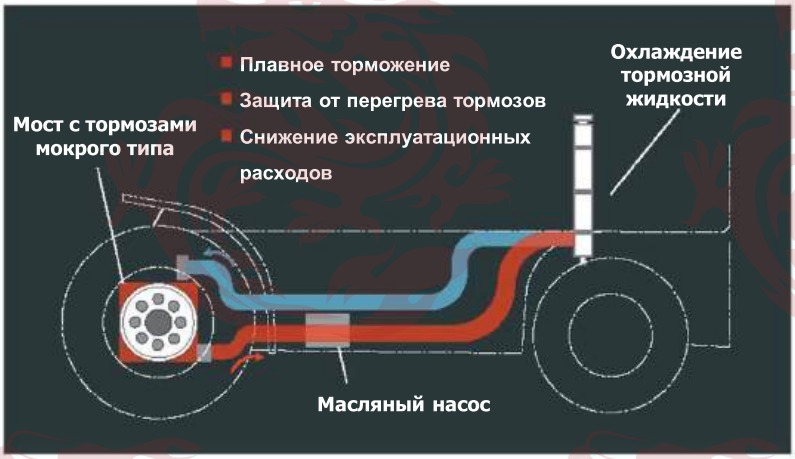

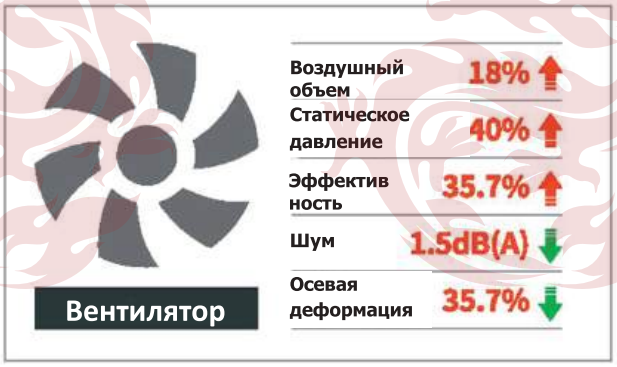

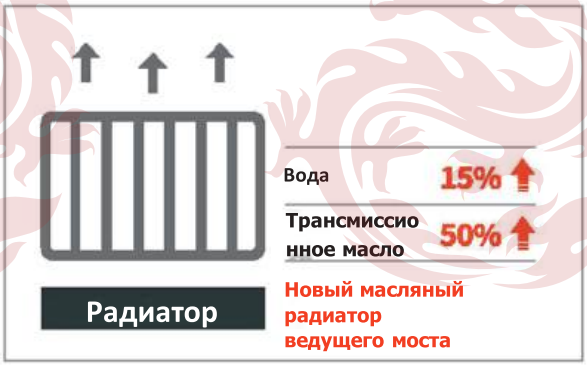

Примечание: приведенные данные получены в результате сравнения с погрузчиком с двигателем внутреннего сгорания серии G грузоподъемностью 7 т.

Суровые испытания на долговечность и надежность ключевых компонентов погрузчика обеспечивают долгосрочную надежность основных узлов.

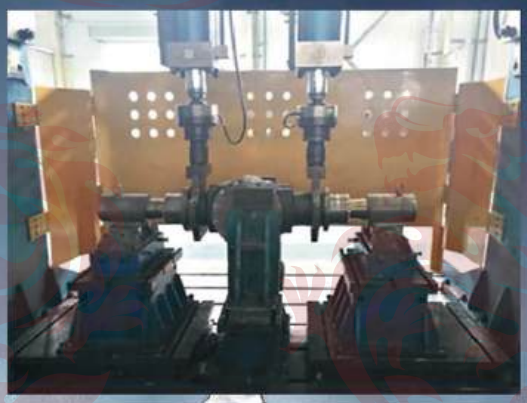

Испытания на прочность ведущего моста

Испытания на прочность рулевого моста

Испытания на прочность подъемной системы

Испытания на удар защитного каркаса

Более строгие испытания на выносливость и надежность, а также высокоинтенсивные промышленные испытания всего погрузчика гарантируют надежность его длительной эксплуатации.

Эффективное и удобное обслуживание

Сверхдлительные межсервисные интервалы для основных узлов

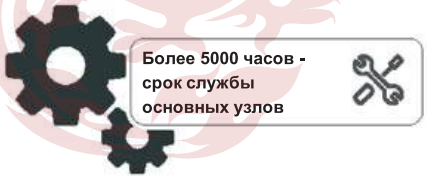

Интегрированный электрошкаф и встроенная панель приборов упрощают демонтаж и обслуживание.

Панель приборов своевременно напоминает о необходимости технического обслуживания.

Большой угол открывания капота, а также съемные передний и задний пол облегчают доступ для осмотра и ремонта.

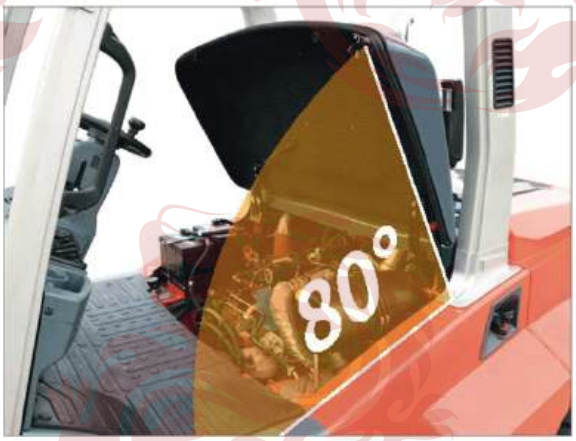

Данные производителя и технические характеристики

	Параметр							
1.01	Производитель			HELI				
1.02	Модель			CPCD50	CPCD60	CPCD70	CPCD90	CPCD100
1.03	Режим питания			Дизель				
1.04	Номинальная грузоподъемность	Q	кг	5000	6000	7000	8500	10000
1.05	Центр тяжести	c	мм	600				
1.06	Положение оператора			В положении сидя				
	Габариты							
2.01	Угол наклона мачты (вперед/назад)	α/β	°	6/12				
2.02	Высота (мачта сложена)	h1	мм	2480			2700	2850
2.03	Высота свободного подъема	h2	мм	155	160	165	190	200
2.04	Высота подъема (стандартная)	h3	мм	3000				
2.05	Макс. высота в разложенном виде (со спинкой)	h4	мм	4400			4250	4415
2.06	Высота верхнего ограждения	h6	мм	2450			2560	
2.07	Высота сиденья относительно SIP (до земли)	h7	мм	1435			1540	
2.08	Высота буксирной сцепки	h10	мм	535			600	
2.09	Клиренс (у мачты)	m1	мм	180			250	
2.10	Общая длина (с вилами)	L1	мм	4705	4795	4865	5172	5422
2.11	Общая длина (без вил)	L2	мм	3485	3575	3645	3952	4202
2.12	Передний свес	x	мм	575	580	585	687	702
2.13	Колесная база	y	мм	2300			2500	2800
2.14	Общая ширина	b1	мм	2045			2165	
2.15	Расстояние между рычагами вил, макс./мин.	b5	мм	300-1845			470-1990	470-2100
2.16	Размеры вил: толщина x ширина x длина	s/e/l	мм	55x150x1220	60x150x1220	65x150x1220	70x175x1220	80x175x1220
2.17	Колея, передняя	b10	мм	1520			1600	1600
2.18	Колея, задняя	b11	мм	1700			1700	1700
2.19	Ширина прохода при штабелировании паллет 1000x1200 мм под прямым углом поперек вил	Ast	мм	5000	5060	5125	5517	5842
2.20	Минимальный внешний радиус поворота	Wa	мм	3225	3280	3340	3630	3940
	Шины							
3.01	Кол-во колес, передние/задние (x=ведущие колеса)			4X/2				
3.02	Тип шин, передние/задние			Пневматические				
3.03	Размер шин, передние			8.25-15-14PR			9.00-20-14PR	
3.04	Размер шин, задние			8.25-15-14PR			9.00-20-14PR	
	Дополнительные данные							
4.01	Тип трансмиссии			Гидравлическая - электрогидравлическое переключение направления движения				
4.02	Количество передач (вперед/назад)			2/2				
4.03	Рабочий тормоз			Приводной тормоз - ножной тип (пневмогидравлический)				
4.04	Стояночный тормоз			Механический - рычажного типа				
4.05	Рабочее давление для навесного оборудования		МПа	20,5				
4.06	Напряжение/Емкость аккумулятора		В/Ач	2X12/80				
	Данные о производительности							
5.01	Скорость движения (с грузом/без груза)		км/ч	29/31	29/31	29/31	29/31	29/31
5.02	Скорость подъема (с грузом/без груза)		мм/с	480/520	480/520	480/520	415/380	330/350
5.03	Скорость опускания (с грузом/без груза)		мм/с	БЕЗ ГРУЗА≥300 С ПОЛНОЙ ЗАГРУЗКОЙ≤600				
5.04	Макс. тяговое усилие (с грузом/без груза)		кН	62	62	62	62	62
5.05	Макс. уклон (с грузом/без груза)		%	42/20	36/20	32/20	24/20	20/20
5.06	Масса		кг	8320	8850	9440	11450	12500
	ДВС							
6.01	Производитель/Модель			ISUZU 6BG1				
6.02	Номинальная мощность/обороты		кВт/ об/мин	82/2000				
6.03	Макс. крутящий момент/скорость		Нм/ об/мин	415/1400-1600				
6.04	Количество цилиндров - диаметр x ход			6-105X125				
6.05	Рабочий объем двигателя		л	6,494				
6.06	Номер конфигурации			W2G3				

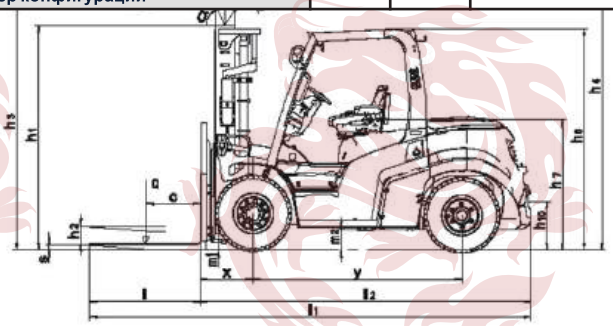

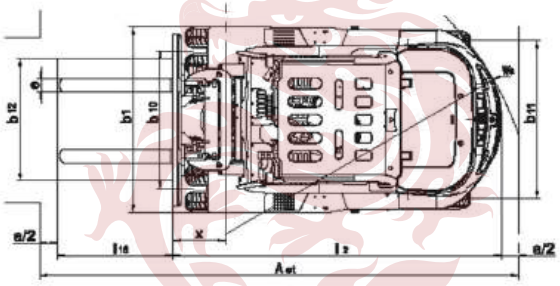

Вариант 1

Данные производителя и технические характеристики											
Модель		CPCD50	CPCD60	CPCD70	CPCD85	CPCD100	CPCD50	CPCD60	CPCD70	CPCD85	CPCD100
Скорость движения (с грузом/без груза)	км/ч	28/31	28/31	28/31	27/30	27/30	26/30	26/30	26/30	26/30	26/30
Скорость подъема (с грузом/без груза)	мм/с	480/520	480/520	480/520	415/380	330/350	480/520	480/520	480/520	415/380	330/350
Скорость опускания (с грузом/без груза)	мм/с	БЕЗ ГРУЗА≥300 С ПОЛНОЙ ЗАГРУЗКОЙ≤600					БЕЗ ГРУЗА≥300 С ПОЛНОЙ ЗАГРУЗКОЙ≤600				
Макс. тяговое усилие (с грузом/без груза)	кН	62	62	62	62	62	62	62	62	62	62
Макс. уклон (с грузом/без груза)	%	38/20	34/20	30/20	22/20	20/20	40/22	34/20	30/20	20/20	22/20
Масса	кг	8320	8850	9440	11450	12500	8320	8850	9440	11450	12500
Дополнительные модели двигателей и основные технические характеристики погрузчика											
Производитель/Модель		Quanchai 4JI-115C32					Cummins QSF3.8				
Номинальная мощность/обороты	кВт/об/мин	85/2200					86/2200				
Макс. крутящий момент/скорость	Нм/об/мин	500/1600					470/1100-1700				
Количество цилиндров - диаметр х ход		4-105X124					4-102X115				
Рабочий объем двигателя	л	4,3					3,8				
Номер конфигурации		QCG3					CU2G3				

Вариант 2

Данные производителя и технические характеристики							
Модель		CPCD50	CPCD60	CPCD70	CP(Q)YD50	CP(Q)YD60	CP(Q)YD70
Скорость движения (с грузом/без груза)	км/ч	26/30	26/30	26/30	20/26	20/26	20/26
Скорость подъема (с грузом/без груза)	мм/с	450/470	440/470	420/460	475/430	475/430	400/370
Скорость опускания (с грузом/без груза)	мм/с	БЕЗ ГРУЗА≥300 С ПОЛНОЙ ЗАГРУЗКОЙ≤600			БЕЗ ГРУЗА≥300 С ПОЛНОЙ ЗАГРУЗКОЙ≤600		
Макс. тяговое усилие (с грузом/без груза)	кН	40	40	40	52	52	52
Макс. уклон (с грузом/без груза)	%	19/23	19/20	19/20	36/20	32/20	28/20
Масса	кг	8320	8850	9440	8320	8850	9440
Дополнительные модели двигателей и основные технические характеристики погрузчика							
Производитель/Модель		Mitsubishi S6S-T			Kubota/WG3800		
Номинальная мощность/обороты	кВт/об/мин	63,9/2300			(LPG):63,2/2400;(БЕНЗИН, LPG)54,6/2400;(БЕНЗИН, LPG):56,8,59,9/2400		
Макс. крутящий момент/скорость	Нм/об/мин	285/1700			(LPG)290/1200;(БЕНЗИН, LPG)258/1200;(БЕНЗИН,LPG):265,282/1200		
Количество цилиндров - диаметр х ход		6-94X120			4-100x120		
Рабочий объем двигателя	л	4,996			3,8		
Номер конфигурации		M1G3			KU3G3/KU1G3		

Кривая грузоподъемности

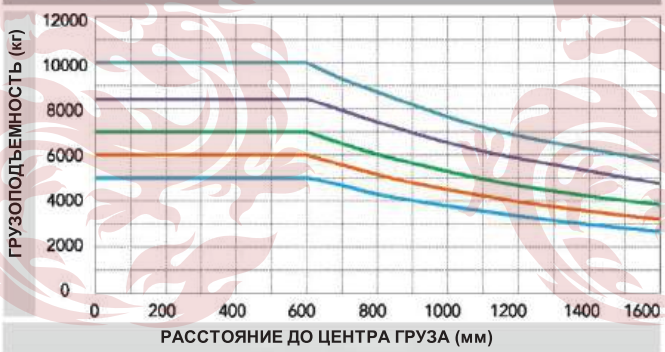

CPCD50 CPCD60 CPCD70 CPCD85 CPCD100

Примечание: Вертикальная ось обозначает грузоподъемность, а горизонтальная – расстояние до центра груза, которое измеряется от передней поверхности вил до центра тяжести стандартного груза, под стандартным грузом подразумевается куб с длиной грани 1200 мм. Если мачта наклонена вперед, а работник использует нестандартные вилы для погрузки крупногабаритных грузов, грузоподъемность будет ниже. Грузоподъемность стандартной мачты при различных расстояниях до центра груза можно узнать из этой грузовысотной диаграммы.

5-7 т Стандартная мачта с широким обзором

Модель мачты	Макс. высота подъема (мм)	Грузоподъемность (расстояние до центра груза 600 мм) (кг)			Высота, мачта сложена (мм)	Снаряженная масса (кг)			Угол наклона мачты (°) α/β
		CPCD50	CPCD60	CPCD70	CPCD50/60/70	CPCD50	CPCD60	CPCD70	
M200	2000	5000	6000	7000	2080	8325	8855	9769	6°/12°
M250	2500	5000	6000	7000	2230	8389	8919	9791	6°/12°
M270	2700	5000	6000	7000	2330	8421	8951	9811	6°/12°
M300	3000	5000	6000	7000	2480	8470	9000	9860	6°/12°
M330	3300	5000	6000	7000	2630	8519	9049	9909	6°/12°
M350	3500	5000	6000	7000	2730	8551	9081	9941	6°/12°
M375	3750	5000	6000	7000	2855	8592	9122	9982	6°/12°
M400	4000	5000	6000	7000	3030	8758	9288	10148	6°/12°
M425	4250	5000	6000	7000	3155	8798	9328	10188	6°/12°
M450	4500	5000	6000	7000	3280	8839	9369	10229	6°/12°
M475	4750	5000	6000	7000	3405	8880	9410	10270	6°/6°
M500	5000	5000	6000	7000	3530	8920	9450	10310	6°/6°
M550	5500	4750	5700	6600	3830	9114	9644	10504	6°/6°
M600	6000	4400	5400	6400	4080	9196	9726	10586	6°/6°

5-7 т Двухсекционная мачта с широким обзором

Модель мачты	Макс. высота подъема (мм)	Грузоподъемность (расстояние до центра груза 600 мм) (кг)			Высота, мачта сложена (мм)	Свободный ход (со спинкой) (мм)	Снаряженная масса (кг)			Угол наклона мачты (°) α/β
		CPCD50	CPCD60	CPCD70	CPCD50/60/70		CPCD50	CPCD60	CPCD70	
ZM250	2500	5000	6000	7000	2210	840	8509	9039	9899	6°/12°
ZM270	2700	5000	6000	7000	2310	940	8546	9076	9936	6°/12°
ZM300	3000	5000	6000	7000	2460	1090	8603	9133	9993	6°/12°
ZM330	3300	5000	6000	7000	2610	1240	8660	9190	10050	6°/12°
ZM350	3500	5000	6000	7000	2710	1340	8697	9227	10087	6°/12°
ZM375	3750	5000	6000	7000	2835	1465	8745	9275	10135	6°/12°
ZM400	4000	5000	6000	7000	3010	1640	8920	9450	10310	6°/12°
ZM425	4250	5000	6000	7000	3135	1765	8972	9502	10362	6°/12°
ZM450	4500	5000	6000	7000	3260	1890	9015	9545	10405	6°/12°
ZM475	4750	5000	6000	7000	3385	2015	9062	9582	10452	6°/6°
ZM500	5000	5000	6000	7000	3510	2140	9099	9629	10489	6°/6°
ZM550	5500	4750	5700	6600	3810	2440	9319	9849	10709	6°/6°
ZM600	6000	4400	5400	6400	4060	2690	9414	9944	10804	6°/6°

Примечание: (1) 5-6 т: высота свободного подъема (без спинки) увеличена на 260 мм.(2) 7 т: высота свободного подъема (без спинки) увеличена на 180 мм.

5-7 т Трехсекционная мачта с широким обзором

Модель мачты	Макс. высота подъема (мм)	Грузоподъемность (расстояние до центра груза 600 мм) (кг)			Высота, мачта сложена (мм)	Свободный ход (со спинкой) (мм)	Снаряженная масса (кг)			Угол наклона мачты (°) α/β
		CPCD50	CPCD60	CPCD70	CPCD50/60/70		CPCD50	CPCD60	CPCD70	
ZSM360	3600	4500	5600	6200	2335	910	9153	9683	10443	6°/6°
ZSM400	4000	4500	5600	6200	2460	1040	9213	9743	10503	6°/6°
ZSM435	4350	4500	5600	6200	2585	1156	9271	9801	10561	6°/6°
ZSM480	4800	4500	5600	6200	2740	1310	9468	9998	10758	6°/6°
ZSM500	5000	4500	5600	6200	2805	1380	9499	10029	10789	6°/6°
ZSM540	5400	4200	5300	6000	2940	1510	9568	10098	10858	6°/6°
ZSM600	6000	4000	5000	5600	3135	1710	9657	10187	10947	6°/6°
ZSM650	6500	3500	4500	5000	3405	1975	9746	10276	11036	6°/6°
ZSM700	7000	3200	4000	4500	3510	2085	9799	10329	11089	6°/6°

Примечание: (1) 5-6 т: высота свободного подъема (без спинки) увеличена на 260 мм.(2) 7 т: высота свободного подъема (без спинки) увеличена на 180 мм.

8,5-10 т Стандартная мачта с широким обзором

Модель мачты	Макс. высота подъема (мм)	Грузоподъемность (расстояние до центра груза 600 мм) (кг)		Высота, мачта сложена (мм)		Снаряженная масса (кг)		Угол наклона мачты (°) α/β
		CPCD85	CPCD100	CPCD85	CPCD100	CPCD85	CPCD100	
M250	2500	8500	10000	2450	2600	10921	12679	6°/12°
M270	2700	8500	10000	2550	2700	10975	12719	6°/12°
M300	3000	8500	10000	2700	2850	11600	12800	6°/12°
M330	3300	8500	10000	2850	3000	11701	12848	6°/12°
M350	3500	8500	10000	2950	3100	11846	12893	6°/12°
M375	3750	8300	10000	3075	3225	11926	12943	6°/12°
M400	4000	8300	10000	3250	3400	12101	13083	6°/12°
M425	4250	8000	10000	3375	3525	12256	13138	6°/12°
M450	4500	8000	9000	3500	3650	12376	13188	6°/12°
M475	4750	8000	9000	3625	3775	12521	13245	6°/6°
M500	5000	7800	9000	3750	3900	12636	13300	6°/6°
M550	5500	7500	8000	4050	4200	12958	13601	6°/6°
M600	6000	7200	7500	4300	4450	13161	13651	6°/6°

8,5-10 т Двухсекционная мачта с широким обзором

Модель мачты	Макс. высота подъема (мм)	Грузоподъемность (расстояние до центра груза 600 мм) (кг)		Высота, мачта сложена (мм)		Свободный ход (со спинкой) (мм)		Снаряженная масса (кг)		Угол наклона мачты (°) α/β
		CPCD85	CPCD100	CPCD85	CPCD100	CPCD85	CPCD100	CPCD85	CPCD100	
ZM250	2500	8500	10000	2450	2600	1250	1215	11647	12679	6°/12°
ZM270	2700	8500	10000	2550	2700	1350	1315	11673	12719	6°/12°
ZM300	3000	8500	10000	2700	2850	1500	1465	11715	12800	6°/12°
ZM330	3300	8500	10000	2800	2975	1650	1615	11756	12848	6°/12°
ZM350	3500	8500	10000	2950	3100	1750	1715	11784	12893	6°/12°
ZM375	3750	8500	10000	3075	3225	1875	1840	11819	12943	6°/12°
ZM400	4000	8500	10000	3250	3400	2050	2015	11956	13083	6°/12°
ZM425	4250	8500	10000	3375	3525	2175	2140	11990	13138	6°/12°
ZM450	4500	8500	10000	3500	3650	2300	2265	12025	13188	6°/12°
ZM475	4750	8300	10000	3625	3775	2425	2390	12060	13245	6°/6°
ZM500	5000	8000	10000	3750	3900	2550	2515	12095	13098	6°/6°
ZM550	5500	7500	9000	4050	4200	2850	2815	12165	13153	6°/6°
ZM600	6000	7000	8000	4300	4450	3100	3065	12235	13203	6°/6°

Примечание: 8.5-10 т: параметр указан для свободного подъема без защитной спинки.

8,5-10 т Трехсекционная мачта с широким обзором

Модель мачты	Макс. высота подъема (мм)	Грузоподъемность (расстояние до центра груза 600 мм) (кг)		Высота, мачта сложена (мм)		Свободный ход (со спинкой) (мм)		Снаряженная масса (кг)		Угол наклона мачты (°) α/β
		CPCD85	CPCD100	CPCD85	CPCD100	CPCD85	CPCD100	CPCD85	CPCD100	
ZSM360	3600	7500	8000	2450	2570	1200	1150	12241	13536	6°/12°
ZSM400	4000	7500	8000	2575	2700	1330	1280	12312	13628	6°/12°
ZSM435	4350	7400	7800	2700	2820	1450	1400	12386	13708	6°/12°
ZSM450	4500	7300	7800	2750	2870	1500	1450	12413	13748	6°/6°
ZSM480	4800	7000	7300	2850	2970	1600	1550	12474	13816	6°/6°
ZSM500	5000	7000	7300	2950	3035	1700	1615	12530	13862	6°/6°
ZSM540	5400	6600	6800	3075	3225	1830	1805	12604	13996	6°/6°
ZSM600	6000	5800	6000	3375	3425	2130	2005	12775	14136	6°/6°
ZSM650	6500	5300	5500	3600	3590	2350	2170	12905	14254	6°/6°
ZSM700	7000	4500	4600	3750	3855	2500	2435	12993	14432	6°/6°

Примечание: 8.5-10 т: параметр указан для свободного подъема без защитной спинки.

Примечание: Эксплуатационная масса, указанная в таблице, соответствует массе погрузчика, укомплектованного двигателем ISUZU. Если способ установки вил или навесного оборудования является pin type (на ось), то стандартная комплектация не включает защитную решетку. Если установка осуществляется по ISO, то защитная решетка входит в стандартную комплектацию.

Конфигурация 1

Комплектующие		
Метод маркировки	Маркировка HELI	●
	Без маркировки	○
Экономичность и энергосбережение	Рулевое управление с датчиком нагрузки	●
	Технология объединения потоков двух насосов	●
Интеллектуальная безопасность	Гидравлический силовой тормоз	●
	Гидроцилиндр наклона с клапаном самоблокировки	●
	Звуковой сигнал при движении задним ходом	●
	Парктроник и камера заднего вида	○
	Сигнализация превышения скорости (пороговое значение регулируется)	○
	Система OPS (Только для движения)	○
	Система OPS (Для движения и подъема)	○
	Главный выключатель питания	○
	Сигнализатор низкого давления масла в двигателе	●
	Индикатор водоотделителя	●
	Индикатор заряда	●
	Указатель температуры охлаждающей жидкости	●
	Выключатель стартера на нейтрали	●
	Огнетушитель	○
	Искрогаситель	○
	Топливный бак с замковой крышкой	●
	Запорное устройство капота двигателя	○
Надежность	Ведущий мост с барабанными тормозами	●
	Ведущий мост с мокрыми тормозами (с принудительным охлаждением)	○
	Масляный радиатор гидросистемы	○
	Воздушный фильтр с двойным фильтрующим элементом 9 дюймов (с сигнализацией при перепаде давления)	●
	Самоочищающийся зольный фильтр	○
	Сухой воздушный фильтр двойной очистки	○
Комфорт и удобство	Электрогидравлическое переключение передач	●
	Рулевое колесо с ручкой (маркировка HELI)	●
	Рулевое колесо без ручки (маркировка HELI)	○
	Полностью гидравлический усилитель рулевого управления	●
	Демпфирование при опускании гидроцилиндра подъема, демпфирование при подъеме гидроцилиндра	●
	Клапан ограничения скорости в контуре подъема	●
	Интерактивный жидкокристаллический прибор (LCD-дисплей)	●
	Вентилятор	○
	Интерфейс USB	●
	Ручка для посадки/выхода	●

Примечание: «●» — Стандартная комплектация; «о» — Опция. Ключ универсальный стандартный ISUZU (2 шт.)

Конфигурация 2

Комплектующие		
Кабина / ветровое стекло	Переднее ветровое стекло (с очистителем)	○
	Заднее ветровое стекло (без очистителя)	○
	Панорамный люк	○
	Панельно-каркасная кабина	○
	Кондиционер (одноконтурное охлаждение)	○
	Климат-контроль (холод/тепло)	○
	Отопитель салона	○
Подъемная система	Базовая мачта с широким обзором	●
	Двухсекционная мачта с полным свободным ходом и широким обзором	○
	Трехсекционная мачта с полным свободным ходом и широким обзором	○
	Каретка вил типа ISO (5/6/7 т)	●
	Гидравлический позиционер вил (8,5/10 т)	●
	Расширенная каретка вил	○
	Защитная решетка (5/6/7 т)	●
	Нестандартные вилы и навесное оборудование	○
Освещение	Светодиодное освещение всего погрузчика	●
	Светодиодный задний рабочий фонарь	○
	Задний боковой синий свет (прожекторы)	○
	Синие лампы с трех сторон (полоса)	○
	Красные лампы с трех сторон (полоса)	○
	Светодиодная проблесковая сигнальная лампа	○
	Светодиодная вращающаяся сигнальная лампа	○
	Светодиодная вращающаяся сигнальная лампа со звуковым сигналом	○
Шины	Пневматические	●
	Цельнолитые	○
Прочие опции	Резьба метрическая	●
	Средний выхлоп	●
	Верхний выхлоп	○
	Противовес с защитной сеткой	●
	Стропы для противовеса и мачты	○
	Защитная манжета рулевого цилиндра	●
	Защитная манжета цилиндра наклона	○
	Без универсального ключа	●
	С универсальными ключами (2 шт.)	○
	С универсальными ключами (4 шт.)	○
	Тягово-сцепное устройство	●
	Комплект инструментов оператора	●
	Индивидуальный цвет окраски	○

Примечание: «●» — Стандартная комплектация; «о» — Опция. Ключ универсальный стандартный ISUZU (2 шт.)

Asia MH
ПОДЪЕМНО-ТРАНСПОРТНОЕ И СКЛАДСКОЕ ОБОРУДОВАНИЕ

Дистрибьюторский центр ЦФО (центральный офис)
Адрес: 142703, Московская область,
Ленинский район, поселок Горки Ленинские,
промзона Пуговичино, владение 8
Бизнес - парк "Ленинский"
Телефон: 8 (800) 775-79-18
8 (495) 785-73-99
Сайт: asiamh.ru
E-mail: info@asiamh.ru

Дистрибьюторский центр ЮФО
Адрес: 350912, г. Краснодар,
Крылатая ул., д. 7
Телефон: 8 (861) 205-12-41
Сайт: krasnodar.asiamh.ru
E-mail: krasnodar@asiamh.ru

Адрес: 344064, г. Ростов-на-Дону,
Вавилова ул., д. 63, литер Х
Телефон: 8 (863) 333-28-65
Сайт: rostov.asiamh.ru
E-mail: rostov@asiamh.ru

Дистрибьюторский центр СЗФО
Адрес: 193232, г. Санкт-Петербург,
проспект Большевиков, д. 36, корп. 3
Телефон: 8 (812) 313-23-99
Сайт: spb.asiamh.ru
E-mail: spb@asiamh.ru

Дистрибьюторский центр УФО
Адрес: 620030, Свердловская область,
г. Екатеринбург, проезд Горнистов, стр. 14д
Телефон: 8 (343) 351-75-43
Сайт: ekb.asiamh.ru
E-mail: ekb@asiamh.ru

Дистрибьюторский центр СФО
Адрес: 630108, Новосибирская область,
г. Новосибирск, Станционная ул., зд. 17/1
Телефон: 8 (800) 300-57-30
Сайт: asiamh-sib.ru
E-mail: info@asiamh-sib.ru

Тираж 05.2026